ČSOV MALHOSTICE

ZASTROPENÍ ČSOV:

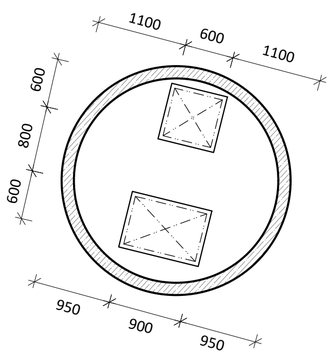

ŘEZ:

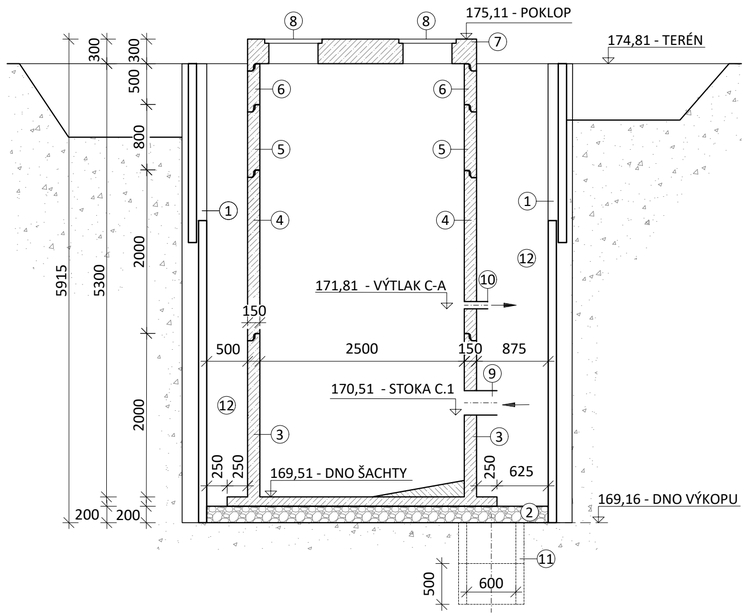

PŮDORYS:

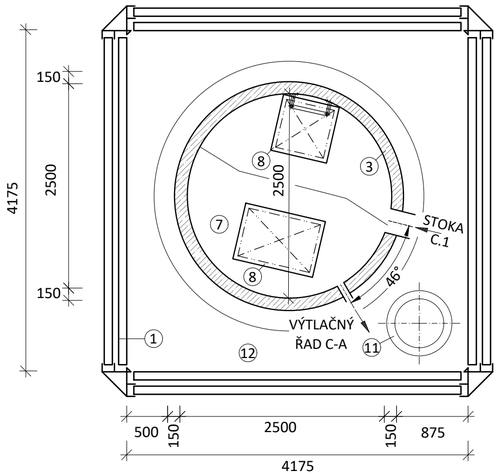

LEGENDA:

1. ZÁTAŽNÉ PAŽENÍ - ŠACHTOVÝ PAŽÍCÍ BOX.
2. DRENÁŽNÍ ŠTĚRKOVÁ VRSTVA tl. 200 mm Z DRCENNÉHO ŠTĚRKU, DRENÁŽNÍ TRUBKY BEZ FILTRAČNÍ VRSTVY DN100 PO OBVODĚ VÝKOPOVÉ JÁMY.
3. BETONOVÁ JÍMKA Ø 2,5 m VÝŠKA 2,0 m. PRO ČERPACÍ STANICI SE VZTLAKOVÝM LÍMCEM, VČETNĚ SPÁDOVÝCH BETONŮ A TĚSNĚNÍ VODOROVNÉ STYČNÉ SPÁRY.
4. NÁSTAVBOVÝ PRSTENEC NA BETONOVOU JÍMKU Ø 2,5 m, VÝŠKY 2,0 m, VČETNĚ TĚSNĚNÍ VODOROVNÉ STYČNÉ SPÁRY.
5. NÁSTAVBOVÝ PRSTENEC NA BETONOVOU JÍMKU Ø 2,5 m, VÝŠKY 0,8 m, VČETNĚ TĚSNĚNÍ VODOROVNÉ STYČNÉ SPÁRY
6. NÁSTAVBOVÝ PRSTENEC NA BETONOVOU JÍMKU Ø 2,5 m, VÝŠKY 0,5 m, VČETNĚ TĚSNĚNÍ VODOROVNÉ STYČNÉ SPÁRY
7. BETONOVÉ VÍKO JÍMKY Ø 2,5 m VÝŠKA 0,3 m, VČETNĚ OTVORŮ 600 × 600 mm - 1 ks A 900 × 600 mm - 1 ks, VČETNĚ TĚSNĚNÍ VODOROVNÉ STYČNÉ SPÁRY.
8. ŠACHTOVÝ POKLOP VODOTĚSNÝ, UZAMYKATELNÝ 600 × 600 mm - 1 ks A 900 × 600 mm-1 ks (VNITŘNÍ ROZMĚRY).
9. NÁTOKOVÉ GRAVITAČNÍ POTRUBÍ - PP UR2 DN300 (STOKA C.1), PŘI VÝROBĚ OSADIT PŘÍSLUŠNOU ŠACHTOVOU VLOŽKOU.
10. VÝTLAČNÉ POTRUBÍ HDPE PE100RC (SDR11) - d90x8,2 (VÝTLAK C-A).
11. ČERPACÍ JÍMKA - STUDNIČNÍ SKRUŽ Ø 600 mm, VÝŠKA 0,5 m.
12. HUTNĚNÝ ZÁSYP NESEDAVÝM A NENAMRZAVÝM MATERIÁLEM, HUTNĚNÍ max. TLOUŠŤKY VRSTVY 200 mm, OKOLÍ ČSOV UVÉST DO PŮVODNÍHO STAVU.

POZNÁMKA:

- PO STROJNÍM VYBRÁNÍ STAVEBNÍ JÁMY BUDE DNO JÁMY ZAROVNÁNO, ZÁKLADOVÁ SPÁRA BUDE RUČNĚ ZAJIŠTĚNÁ. PŘÍPADNÉ HUTNĚNÍ ZS PROVÉST POUZE NA ZÁKLADĚ DOPORUČENÍ GEOTECHNIKA S OHLEDEM NA RIZIKA VYTAHOVÁNÍ VODY PŘI SILNĚJŠÍCH VIBRACÍCH. SPÁRA BUDE PODLE ZJIŠTĚNÉHO PODKLADU SJEDNOCENA A STABILIZOVÁNA ŠTĚRKOPÍSKOVÉM NÁSYPEM PODLE DOPORUČENÍ GEOTECHNIKA. NÁSYP BUDE SROVNÁN A PŘEHUTNĚN VIBRAČNÍ DESKOU. NA TAKTO UPRAVENÝ PODKLAD BUDE ZALOŽENA ČS.
- PŘÍPADNĚ PŘI DODATEČNÉM MONOLITICKÉM PROVEDENÍ VNĚJŠÍHO PRSTENCE POJISTKY PROTI VZTLAKU BUDE VE SPÁŘE PROVEDEN PODKLADNÍ BETON V tl. 100 mm (C 12/16).
- PRO NAVRHOVANÉ ČS BUDOU POUŽITY PREFABRIKOVANÉ KRUHOVÉ PODZEMNÍ ŠACHTY S VNITŘNÍM PRŮMĚREM 2500 mm, tl. STĚNY 150 mm. VRCH ŠACHET PŘESAHUJE NAD ÚROVEŇ TERÉNU, POKLOPY VE VÍKU TEDY NENÍ NUTNÉ DIMENZOVAT PRO POJÍŽDĚNÍ A NENÍ NUTNÉ ANI OSAZOVAT DISTATČNÍ LÍMCE.
- ŠACHTA JE SESTAVENA ZE SPODNÍHO DÍLU, NÁSTAVBOVÝCH PRSTENCŮ A KRUHOVÉHO VÍKA. SPÁDOVÁNÍ DNA NÁDRŽE, UMÍSTĚNÍ A VELIKOST OTVORŮ V PLÁŠTI PRO NÁTOKOVÉ A VÝTLAČNÉ POTRUBÍ, STROJNĚ TECHNOLOGICKÉ VYSTROJENÍ A OSAZENÍ PROSTUPU DO VÍKA BUDOU PROVEDENY PODLE PROJEKTU. PRO SPOJENÍ A ZAJIŠTĚNÍ POSUNU VÍKA JE HORNÍ STRANA PLÁŠTĚ NÁDRŽE NEBO NÁSTAVBOVÉHO PRSTENCE OPATŘENA PROFILOVÝM ZÁMKEM. SPOJE PRSTENCŮ A VÍKA JE NUTNÉ UTĚSNIST SPECIÁLNÍM TĚSNĚNÍM ZAJIŠŤUJÍCÍM VODOTĚSNOST.
- PODLE MOŽNOSTÍ DODAVATELE BUDE POJISTKA PROT VZLTAKU - ROZŠIŘUJÍCÍ PRSTENEC NA DNĚ ŠACHTY PROVEDEN JIŽ JAKO SOUČÁST PREFABRIKÁTU, NEBO BUDE VE STĚNĚ JÍMKY PROVEDENA ÚPRAVA PRO SPOJENÍ S DODATEČNĚ PŘIBETONOVANÝM A KONSTRUKČNĚ VYZTUŽENÝM PRSTENCEM.
- K ZAHRNUTÍ ŠACHTY SE POUŽIJE MÍSTNÍ MATERIÁL Z VÝKOPU. ZASYPÁVÁNÍ STAVEBNÍ JÁMY BUDE ZAHÁJENO AŽ PO DOKONČENÍ INSTALACE ČERPACÍ STANICE A PO PROVEDENÍ SEKUNDÁRNÍ OCHRANY POVRCHU NÁDRŽE A JJEÍ OCHRANY. PO APLIKACI STĚRKY JE NUTNÉ IZOLOVANÉ PLOCHY CHRÁNIT PŘED MECHANICKÝM POŠKOZENÍM, ZEJMÉNA PŘI ZASYPÁVÁNÍ STAVENBÍ JÁMY TAK, ŽE SE OPATŘÍ OCHRANNOU VRSTVOU (GEOTEXTÍLIÍ BUDE PŘICHYCEN NA VRCHU NÁDRŽE).
- ZASYPÁVÁNÍ STAVEBNÍ JÁMY PROBÍHÁ ZÁSADNĚ AŽ PO VYTVRDNUTÍ SYSTÉMU. ZASYPÁVÁNÍ STAVEBNÍ JÁMY SUTÍ, DRTÍ A JINÝM ODPADEM JE NEPŘÍPUSTNÉ!

Změna:		Provedl:	Dne:	Podpis:
	c)			
	b)			
	a)			

AQUECON a.s.

www.aquecon.cz
info@aquecon.cz

Sídlo:
Čs. Legií 445/4
415 01 Teplice
IČ: 14868202

Projekce:
Zelený pruh 1560/99
140 00 Praha 4
tel: 417 535 725

Autorizační razítko:

Paré:

Hl.inž.projektu:	Ing. Hála	Projektant:	Ing. Müller	Vypracoval:	Ing. Müller	Kontroloval:	Ing. Hála
Podpis:		Podpis:		Podpis:		Podpis:	

Investor:	Obec Rtyně nad Bílinou, č.p. 34, 417 62 Rtyně nad Bílinou	Datum:	12/2023 FA4 2
Stavba:	Odkanalizování obce Rtyně nad Bílinou -1. etapa	Stupeň:	DSP
		Č.zak.:	2023-021/0632
		CAD:	RTYNĚ_DSP_ČSOV_ST_TECH.dwg
			2023-021-4141743
Obsah:	Výkres stavební části ČSOV Malhostice	Měřítko: 1:50	Č.přílohy: D.1.4.1.7.4.3.
		Kótováno v mm	